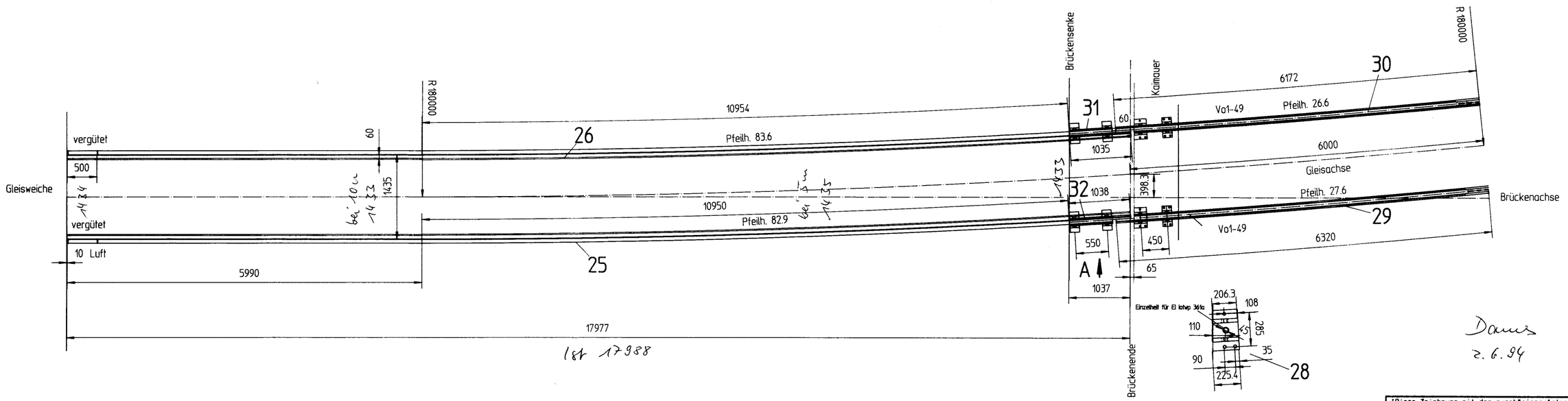

Damz
2.6.94

"Diese Zeichnung mit den zugehörigen Anlagen, Beschreibungen und Berechnungen ist unser geistiges Eigentum. Sie darf weder zum Zweck des Wettbewerbs noch aus Eigennutz unbefugt verwendet, insbesondere nicht ohne unsere Genehmigung vervielfältigt oder Dritten überlassen werden. Bei Verletzungen behalten wir uns Ansprüche nach § 18 UWG und §§ 97 ff. Urhg vor."

Ansicht A

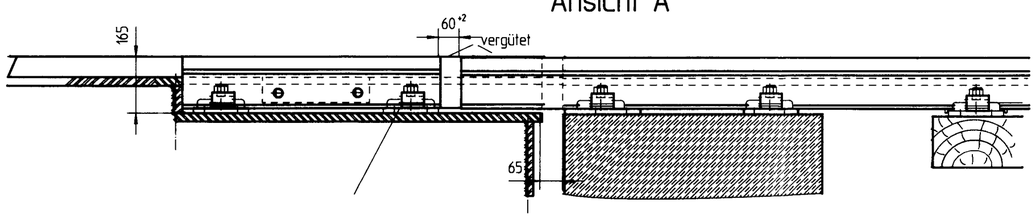

Zur Überhöhung der Gelenkschiene ist zwischen Platte und Schienenfuß ein Blech von 2mm vorzusehen.

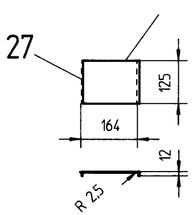

Bemerkungen:
1)Die angegebenen Längen sind Fertigmaße,
für den Schweißabbrand sind 15 mm hinzuzuzählen.
2).Abweichung für Maße ohne Toleranzangabe DIN 7118-g,>1000±2

d	c	b	a	Stückzahl	Benennung	Abmessungen für Halbzeuge	DIN-Nr. TGL-Nr	Werkstoff	lfd. Nr.	Rohmaße-Teilzeichnung	Modell Gesenk	roh Masse	fertig Masse	Mat.-Nr.
				1	Vollschiene Va 1-49 * 1038				32					
				1	Vollschiene Va 1-49 * 1035				31					
				1	Vollschiene Va 1-49 * 6172				30					
				1	Vollschiene Va 1-49 * 6320				29					
				2	Rippenunterlagsplattenprofil Rp16		TGL 24977		28					
				2	Blech 2*125*190			St 52-3	27					
				1	Fahrschiene Vierkant 60*72.5 * 16944			St60-2	26					
				1	Fahrschiene Vierkant 60*72.5 * 16940			St60-2	25					

WBG WEICHENWERK BRANDENBURG GMBH

Zust.	Änderung	Datum	Name
1	El-Einlage	24.03.1994	belge

	Datum	Name
Bearb.	24.03.1994	belge
Gepr.		gez.Deswig
techgepr.		
Urspr.		

Maßstab 1:10

Benennung

Fähranleger Rostock LP 65
Geometrie-Brücke-Land

Zeichnung Nr. WSk 020.94

Blatt Bl.

Ers. f.

Entst.aus